ALIMENTATION D'ÉQUIPEMENT ET MODULE DE SECOURS

Détermination du couple Alim / Batterie en fonction du courant et du temps de maintien

	Minutes					Heures						
Courant (A)	5	10	20	30	45	1	2	3	5	10	20	30
1	A	A	A	A	A	B	C	D	E	F	I	K
2	B	B	B	B	C	C	E	F	E	I		
3	C	C	C	C	D	E	F	G	H	K		
5	D	D	D	D	E	E	G	H	K			
7	E	E	E	E	E	F	H	J				
10	F	F	F	F	F	F	I					
15	G	G	G	G	G	G						
20	I	I	I	I	I	I						
25	J	J	J	J	J	K						

Courants non supportés par le module secours

	SYSTÈME 12 VOLT	SYSTÈME 24 VOLT
A	ALE1202 + BATT 1,3 Ah	ALE2401 + BATT 1,3 Ah
B	ALE2902M + BATT 2,1 Ah	ALE2902M + BATT 2,1 Ah
C	ALE2902M + BATT 3,2 Ah	ALE2405 + BATT 3,2 Ah
D	ALE1205 + BATT 4 Ah	ALE2405 + BATT 4 Ah
E	ALE1210 + BATT 7,2 Ah	ALE2412 + BATT 7,2 Ah
F	ALE1210 + BATT 10 Ah	ALE2412 + BATT 10 Ah
G	ALE1225 + BATT 15 Ah	ALE2412 + BATT 15 Ah
H	ALE1225 + BATT 17 Ah	ALE2412 + BATT 17 Ah
I	ALE1225 + BATT 20 Ah	ALE2412 + BATT 20 Ah
J	ALE1225 + BATT 25 Ah	ALE2412 + BATT 25 Ah
K	ALE1225 + BATT 30 Ah	ALE2412 + BATT 30 Ah
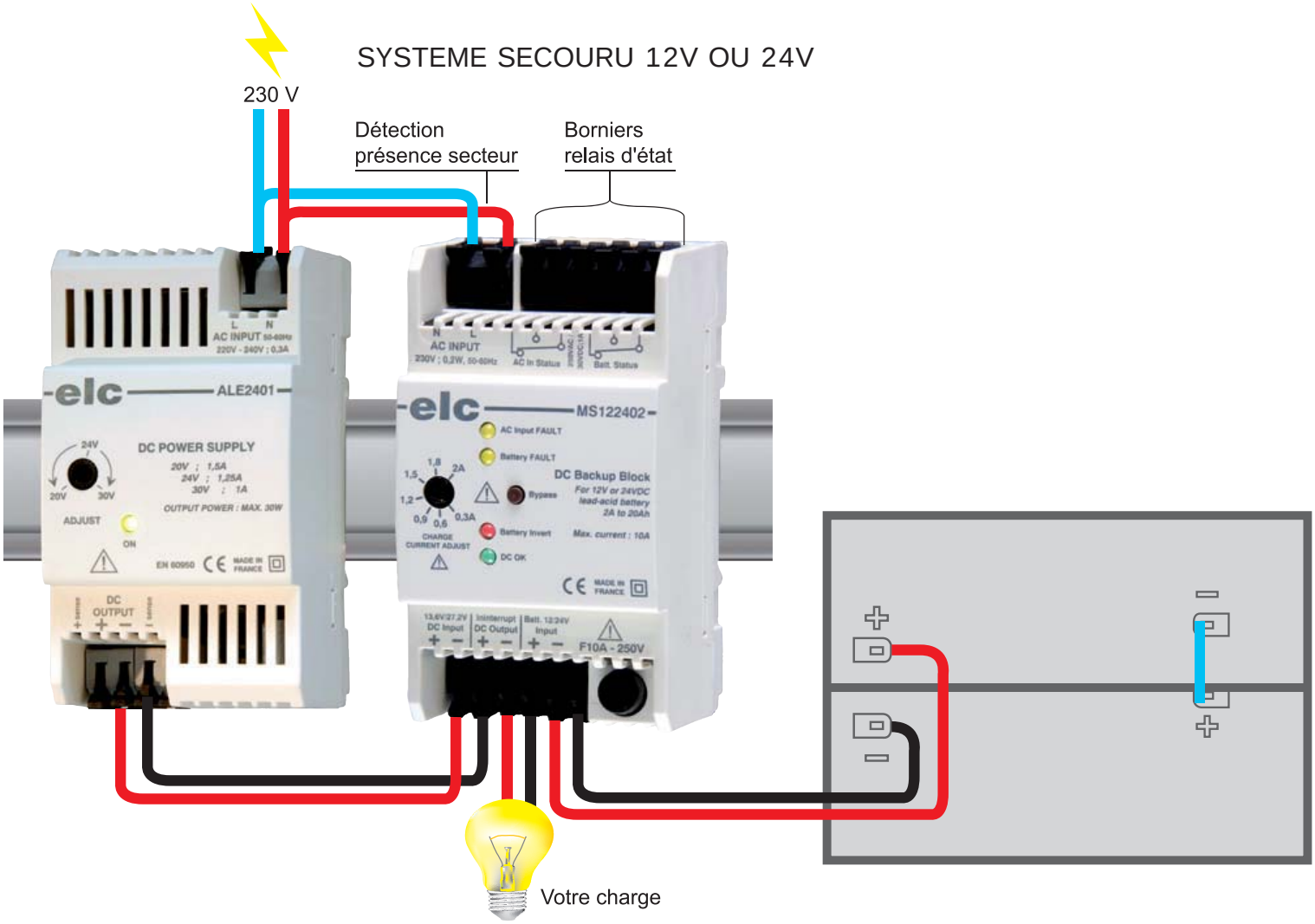
Nota Bene : Les alimentations et les batteries seront couplées par l'intermédiaire du module secours MS122402 sauf ALE1225 & 2412 au dela de 10 A.